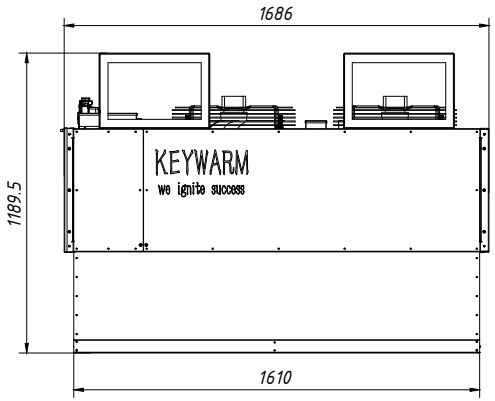


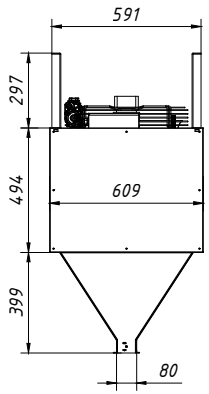


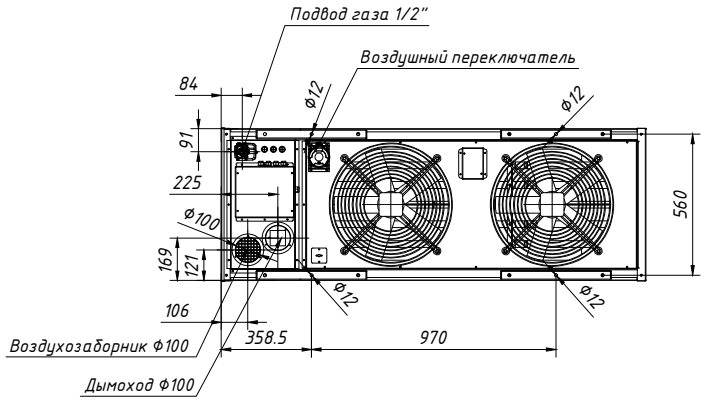


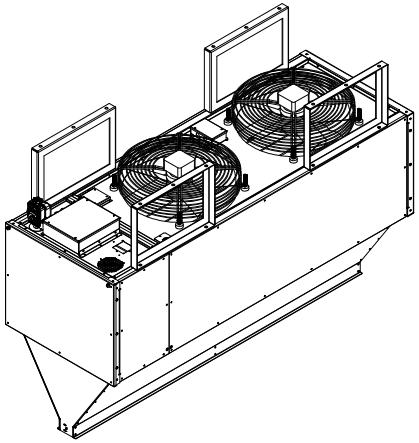

| Технические характеристики | |
|---|---|
| Модель | IFM35 |
| Тепловая мощность | 35kW |
| Номинальная тепловая мощность | 34kW |
| Тип газа | NG/LPG |
| Расход воздуха | 6500 $m^3/h$ |
| Потребляемая мощность | 770 W |
| Источник питания | 220V/50Hz |
| Давление газа на входе | NG 2.0kPa<br>LPG 2.8kPa |
| Класс защиты | IP44 |
| Вес | 160kg |

| | | | | | | | | |
|---|---|---|---|---|---|---|---|---|
| | | | | | IFM35 | | | |
| Изм. | Лист | № докум. | Подп. | Дата | Газовая тепловая завеса косвенного нагрева | Лит. | Масса | Масштаб |
| Разраб. | | | | | | | 160 кг | 1:10 |
| Пров. | | | | | | | | |
| Т.контр. | | | | | | Лист | Листов | |
| Н.контр. | | | | | Общий вид | ООО "НОРТЭК РУС"<br>keywarm.su | | |
| Утв. | | | | | | | | |