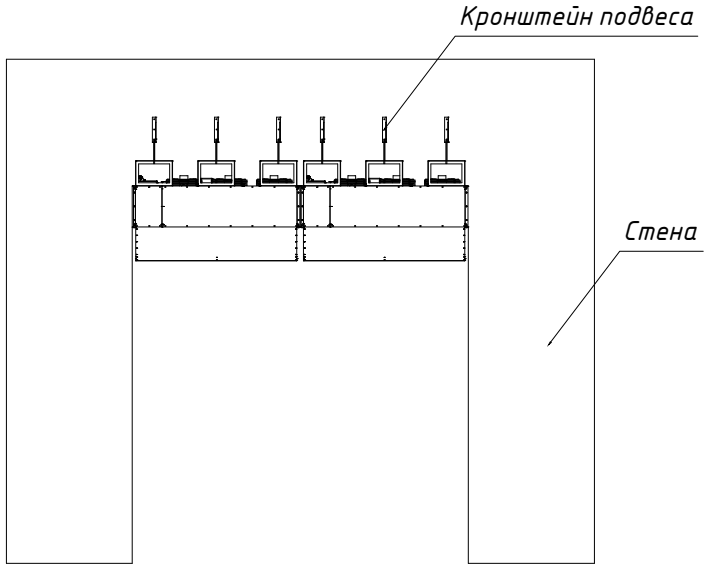

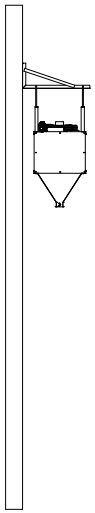

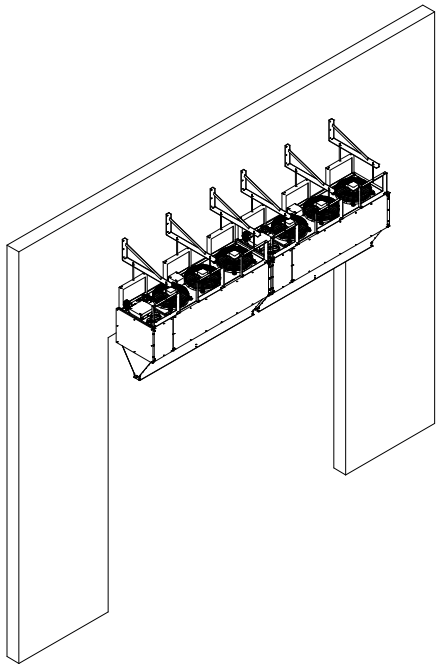

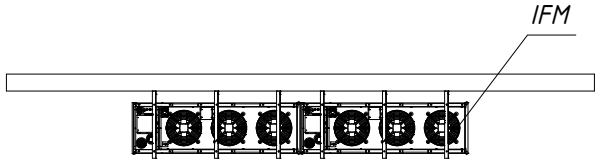

					IFM			
Изм.	Лист	№ докум.	Подп.	Дата	Инструкция по установке	Лит.	Масса	Масштаб
Разраб.								1: 10
Пров.								
Т.контр.						Лист	Листов	
Н.контр.					Общий вид	ООО "НОРТЭК РУС" keywarm.su		
Утв.								